SHODO 掌動X 仮面ライダー

シン・仮面ライダー

仮面ライダー＆サイクロン号セット
仮面ライダー第2号＆サイクロン号セット

取扱説明図

⚠注意　お買い上げのお客様へ 必ずお読みください。

- ●本商品の対象年齢は15才以上です。対象年齢未満のお子様には絶対に与えないでください。
- ●小さな部品がありますので、小さなお子様が誤って飲み込まないように注意してください。窒息などの危険があります。
- ●尖った部分や鋭い部分がありますので、取扱いや保管場所に注意してください。思わぬケガをする恐れがあります。
- ●パーツはきれいに切り取り、切り離した後のクズは捨ててください。

《使用上の注意》●可動部分･取付部分を無理な方向に強く引っ張ったり、曲げたりしないでください。
●本商品を樹脂製のソファーやシート、タイルなどの上に置かないでください。長時間接触していると色が移る場合があります。

※ランナーパーツを切り離すときにはニッパー等をご使用ください。　※画像はイメージです。

『サイクロン号』の組み立て方

※それぞれのパーツに番号はありません。画像を参考に組み立ててください。
※番号順に組み立ててください。　※シャープな箇所に注意して組み立ててください。

❶フロントカウルの組み立て

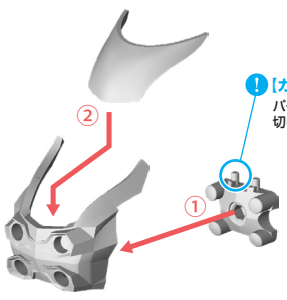

【カット注意】
パーツを切り離す際に、組立用のピンを切り取らないようようご注意ください。

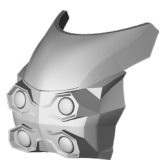

〈フロントカウル〉完成

❷前輪とフロントフォークの組み立て

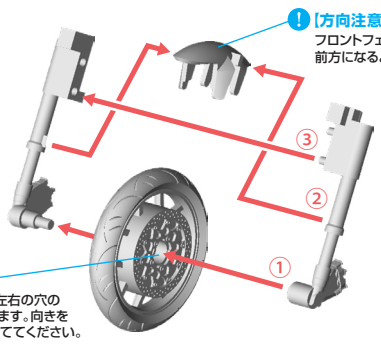

【方向注意】
フロントフェンダーパーツは、長い方が前方になるように組み立ててください。

【方向注意】
前輪パーツは、左右の穴の大きさが異なります。向きを確認して組み立ててください。

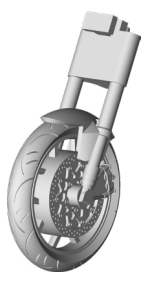

〈前輪とフロントフォーク〉完成

❸ボディパーツ（右）の組み立て

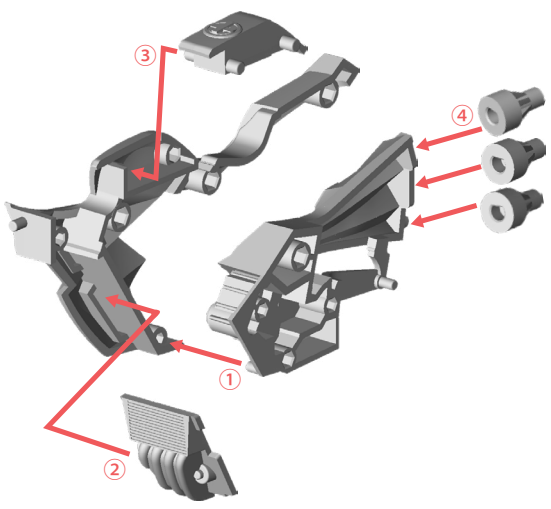

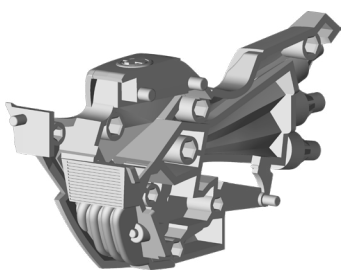

〈ボディパーツ（右）〉完成

❹後輪とボディパーツ（左）の組み立て

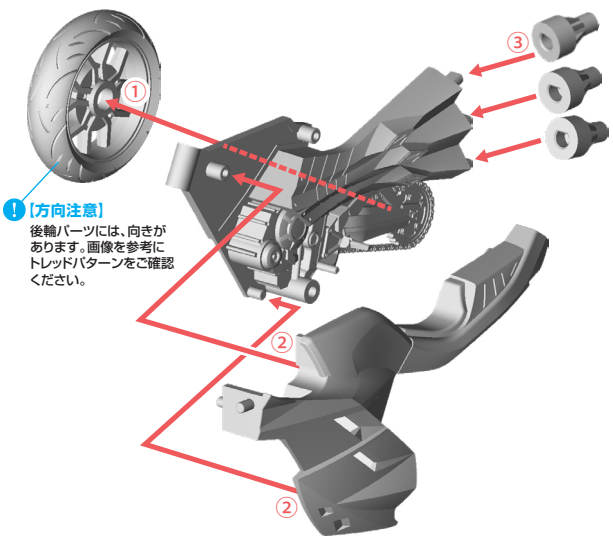

【方向注意】
後輪パーツには、向きがあります。画像を参考にトレッドパターンをご確認ください。

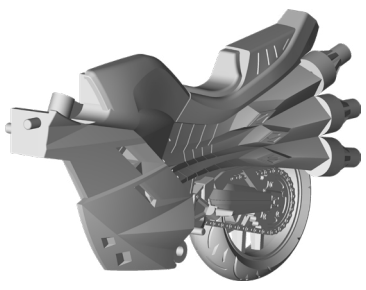

〈後輪とボディパーツ（左）〉完成

❺完成　❶～❹で組み立てたパーツを下図の通り取り付けます。

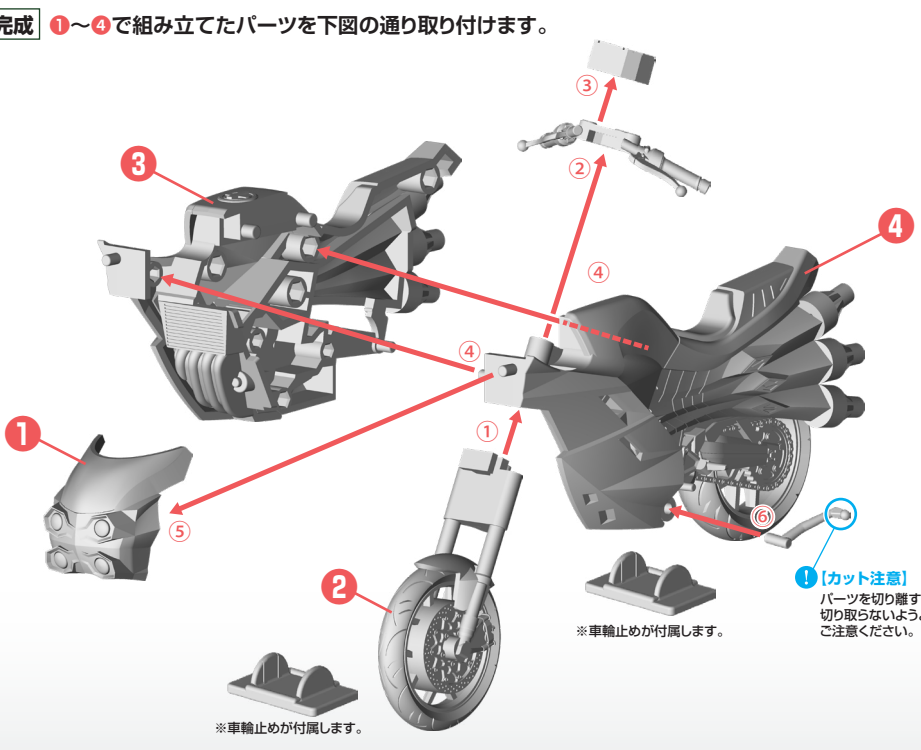

※車輪止めが付属します。

※車輪止めが付属します。

【カット注意】
パーツを切り離す際に、切り取らないようようご注意ください。

サイクロン号 仮面ライダーver.

サイクロン号 仮面ライダー第2号ver.